# VISION SWING-HANDTAG, ROSTFRITT STÅL

Lågtbyggande Swing-handtag av syrafast stål 316 för 40 mm profilcylinder eller insats och stångdrev. Finns i turn-to-latch-version där dörren låses genom att nyckeln vrids om.

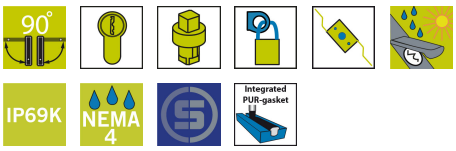


**MATERIAL**
**Handtag:** Rostfritt stål 316

**RELATERADE PRODUKTER**
**Rod latch systems:** 1-008.04, 1-008.21, 1-008.25, 1-008.07
**Liknande produkter:** 6-020
**Nycklar:** 2-372, 2-370
**Cylinders:** 1-209, 1-210
Use the Index Code at industrilas.com

**TESTS & STANDARDS**
**Standarder:** IP69K, NEMA 4
**Hålbild:** Version C

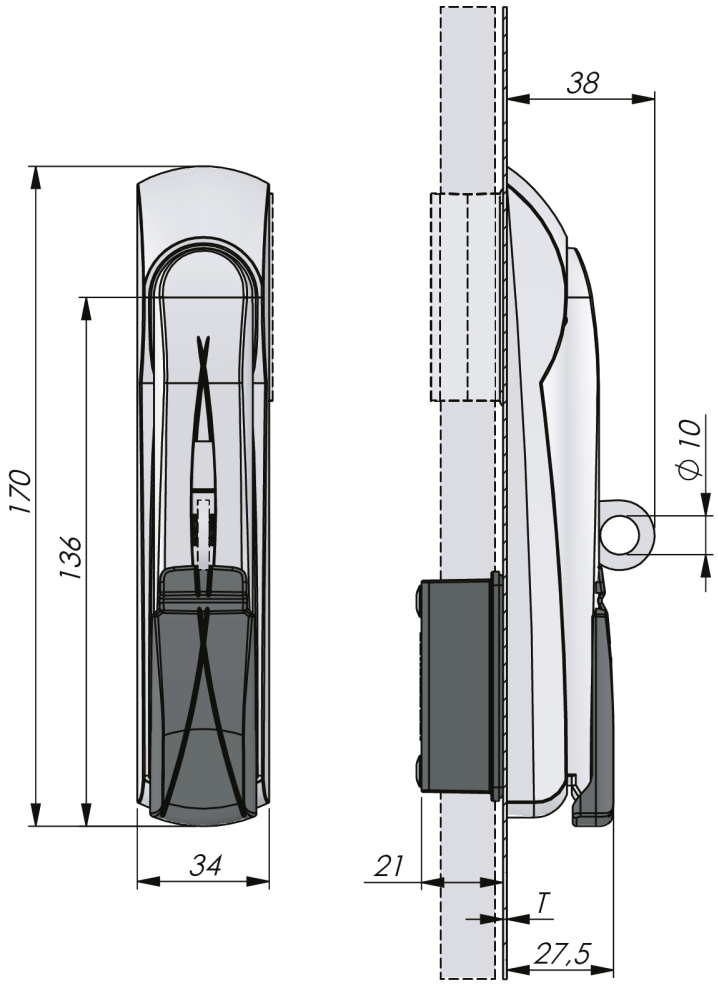


Industrilås
When access counts

Index Code: 6-010

## Make your selections in each column to create your article number (AAAAAAABC-DDDD)

| AAAAAAA | Material | B | Dörrtjocklek T | C | PDL | DDD | Insats / Cylinder | D | Dammskydd |
|---|---|---|---|---|---|---|---|---|---|
| 1230318 | SS 316 | 2 | 1,6 - 2,5 mm | 0 | Nej | C01 | Hexagon 11 | U | Nej |
| | | 3 | 2,6 - 3,5 mm | 1 | Ja | C41 | Recessed slot | D | Ja |
| | | | | | | C47 | Recessed hexagon 8 / 3 mm pin | | |
| | | | | | | C60 | Profilcylinder | | |

PDL = fjäderbelastad hänglåsögla som dras in när handtaget släpps.
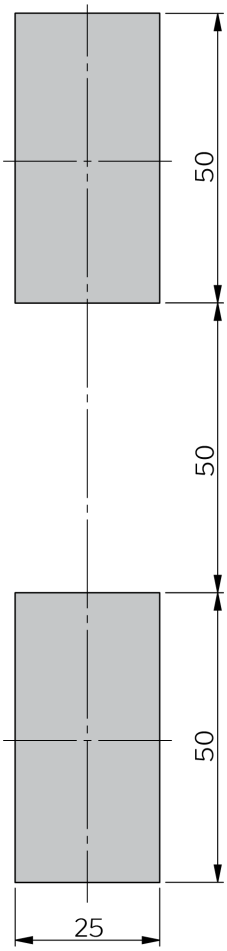
Version C